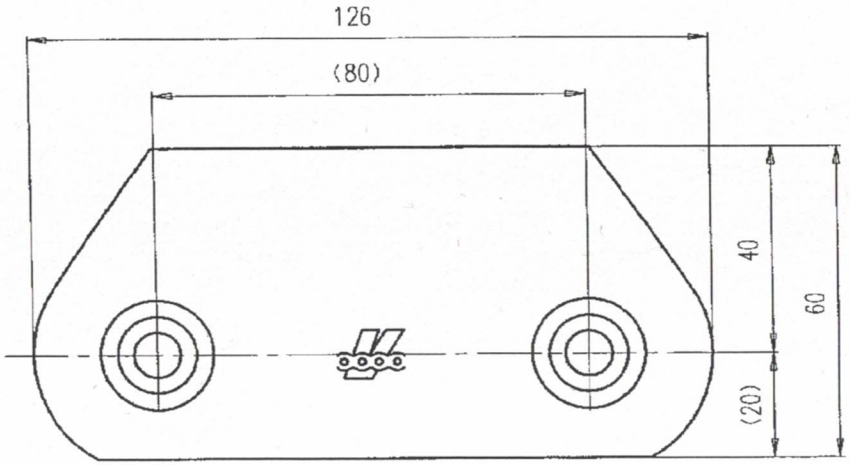

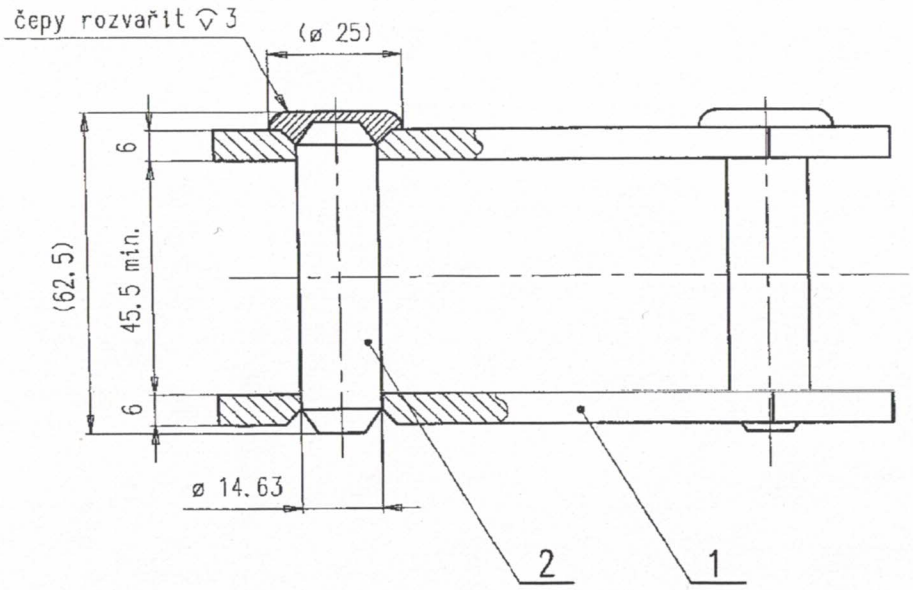

Pozn.: Vařeno nerezovým drátem OK Autrod 16.95.

Poř. č.	Číslo výkresu	Kusů	Název	Rozměry materiálu - číslo rozměrové normy	Materiál	Čistá váha 1 ks v kg	Poznámka
2	318 061 15 61 02	2	CEP		42CrMo4		
1	318 068 06 60 67	2	DESKA VNEJSÍ NOSNÁ		Ck 45		

RETEZY VAMBERK

CAD

Měřítko 1:1

Nabídka č.

Typ: MT 112 x 80

	Datum	Podpis
Vyprac.	29.9.03	Ctrtnský
Schválil	29.9.03	Fuksa
Výr. proj.		

Název: VNEJSÍ ČLÁNEK

Ind. | Změna | Datum | Pod.

Retězy Vamberk spol. s r.o.
Dvořákova 426
517 54 Vamberk
CZECH REPUBLIC

C.V. 318 966 080 105

List / Listů

Starý výkres: | Nový výkres: